Récepteur éclairage public LCR 270

Le récepteur à l‘installation dans un pylône, pour le contrôle épargnant de l‘énergie des éclairages publics

Le récepteur d’éclairage public LCR 270 peut être utilisé pour opération en systèmes de TCC classiques (enclenchement/déclanchement) ainsi que pour l‘influence d’un gradateur d’un appareil de contrôle. Ceci permet grande-échelles possibilités concernant le réglage de la luminosité adapté aux besoins. L’horloge intégrée tarifaire, paramétrable à distance, ajoute les possibilités du récepteur.

Le filtrage numérique de la fréquence TCC est réalisée basé sur un microprocesseur de dernière version selon une méthode mise au point par l'algorithme d’Elster.

Fonctions du récepteur

- Traitement de tous les protocoles de télécommande centralisée (p.ex. PULSADIS, SEMAGYR, DECABIT, RICONTIC, etc.) et de leurs cadences d’impulsions
- Horloge intégrée, en option avec réserve de marche par supercap ou pile, synchronisable en utilisant le protocole VERSACOM
- Programmes de commande hebdomadaires, changeable en utilisant le protocole VERSACOM
- Calendrier annuel avec temps crépusculaires pour contrôle de l'éclairage public (en option)
- En option: Interface (DALI ou 1 – 10 V) pour l‘influence d’un gradateur d’un appareil de contrôle. Contrôle à quatres niveaux sur ‚relais virtuels’ réalisable avec chaque système de TCC
- Paramétrage et lecture du status sur porte USB, aussi possible sans tension d’alimentation
- Fonctions d’anti fraude et surveillance
  - Poursuite toutes les minutes d‘états nominals de chaque relais
  - Comptage de manœuvres de chaque relais
  - Mémoire de télécommandes
  - Mémoire d‘événements (absense du tension d’alimentation, défaillance du transmetteur TCC, sous-fréquence)
- Fonction d’apprentissage pour continuer la commande de l’éclairage public en cas de défaillance de l’émetteur
- Commutations retardées
- Logiciel convivial *LCRset6*
- Les relais de 16A sont appropriés pour le contrôle assuré des lampes compensées en parallèle
- Boîtier standard pour installation dans un pylône par des portes min. 85 x 350 mm, équippé avec bornes de 16 mm² pour les câbles principals

elster

Données techniques

Sous réserve de modifications

Raccordement	Tension d'alimentation Un	230V + 11%...-22%
	Fréquence de la tension d'alimentation	50Hz +1%...-2%
	Puissance consommée	< 1W/10VA cap.
	Résistance à la tension de choc	8kV 1,2/50 selon DIN EN 61 000-4-5
Données du filtre	Fréquence de commande	158Hz – 1600Hz
	Selection du fréquence	par paramètre, sélectable
	Tension de fonctionnement	Uf > 0.5% Un
	Tension de non-fonctionnement	Unf < 0.3% Un ou selon agrément
	Tension de commande max.	8-15 fois Uf (en fonction de la fréquence)
Horloge à temps réel	Réserve de marche: Supercap	> 48 h sans tension d'alimentation
	Pile	> 3 années sans tension d'alimentation, sous 25°C, durabilité > 10 Jahre
	Précision	< 2s/jour
Données de sortie	Nombre des relais	1 - 2, bistables, contact de travail, libre de potentiel
	Tension de comm. nominale Uc	250V, 50Hz ou 60Hz
	Intensité de comm. nominale Ic	16A
	Dimensions des bornes	3 x 16 mm² (alimentation)
		2x1,5 mm² ou 1x2,5 mm² (à des lampes)
Approprié pour charges des lampes	Ampoule électrique	jusqu'à 2500 W
	Tube au néon, compensée en parallèle	jusqu'à 1300 W / 140 µF
	Lampe de vapeur de mercure ou de sodium, compensée en parallèle	jusqu'à 2000 W / 140 µF
Interfaces	Paramétrage	RS232 / USB
	Gradation (en option)	DALI ou 1 – 10 V
Données climatiques	Température de service	-20...+60°C
	Température de stockage	-30...+60°C
Boîtier	Dimensions	H = 340 mm, L = 84 mm, P = 79 mm pour pylônes de diamètre intérieur 77mm
	Degré de protection	IP54

Schéma de connexion

Schaltungsbeispiele
für Vorverdrahtung

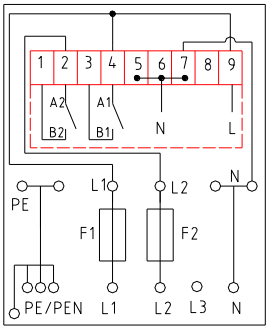

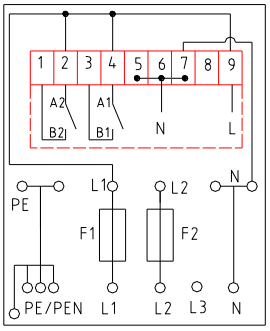

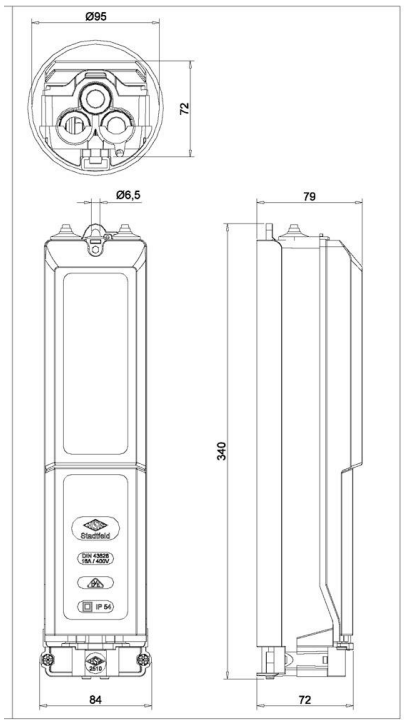

Elster GmbH
Steinern Straße 19-21
55252 Mainz-Kastel
Allemagne
T +49 (0) 6134 / 605-777
F +49 (0) 6134 / 605-750
e-info@elster.com
www.elstersolutions.com / www.elster.com