# Récepteur éclairage public LCR 260

## Le récepteur à l‘installation dans un pylône, pour le contrôle épargnant de l‘énergie des éclairages publics

Le récepteur d’éclairage public LCR 260 est un récepteur de télécommande centralisée spécifiquement conçu pour le montage dans les pylônes d’éclairage. Il peut être utilisé pour opération en systèmes de TCC classiques (enclenchement/déclanchement) ainsi que pour l‘influence d’un gradateur d’un appareil de contrôle. En option une entrée de contrôle à grande plage de tension est disponible. Les deux permettent le réglage de la luminosité.

## Fonctions du récepteur

- Filtrage digital par microprocesseur des signaux de télécommande centralisé
- Traitement de tous les protocoles de télécommande centralisée (p.ex. PULSADIS, SEMAGYR, DECABIT, RICONTIC, etc.) et de leurs cadences d’impulsions
- Horloge intégrée, en option avec réserve de marche par supercap ou pile, synchronisable en utilisant le protocole VERSACOM
- Programmes de commande hebdomadaires, changeable en utilisant le protocole VERSACOM
- Calendrier annuel avec temps crépusculaires pour contrôle de l'éclairage public (en option)
- Interface (DALI ou 1 – 10 V) pour l‘influence d’un gradateur d’un appareil de contrôle. Contrôle à quatres niveaux sur ‚relais virtuels’ réalisable avec chaque système de TCC
- une entrée de contrôle à grande plage de tension pour contrôle direct (en option)
- Paramétrage et lecture du status sur porte USB, aussi possible sans tension d‘alimentation
- Fonctions d’anti fraude et surveillance
  - Poursuite toutes les minutes d‘états nominals de chaque relais
  - Comptage de manœuvres de chaque relais
  - Mémoire de télécommandes
  - Mémoire d‘événements (absense du tension d’alimentation, défaillance du transmetteur TCC, sous-fréquence)
- Fonction d’apprentissage pour continuer la commande de l’éclairage public en cas de défaillance de l’émetteur
- Commutations retardées
- Logiciel convivial *LCRset6*
- Les relais de 16A sont appropriés pour le contrôle assuré des lampes compensées en parallèle
- Boîtier transparent selon IP 54 (Polycarbonat), prémonté avec câble de raccordement (longueurs différentes), avec ou sans connecteur (en option)

elster

## Données techniques

Sous réserve de modifications

| | | |
|---|---|---|
| **Raccordement** | Tension d'alimentation Un | 230V + 11%...-22% |
| | Fréquence de la tension d'alimentation | 50Hz +1%...-2% |
| | Puissance consommée | < 1W/10VA cap. |
| | Résistance à la tension de choc | 8kV 1,2/50 selon DIN EN 61 000-4-5 |
| **Données du filtre** | Fréquence de commande | 158Hz – 1600Hz |
| | Selection du fréquence | par paramètre, sélectable |
| | Tension de fonctionnement | Uf > 0.5% Un |
| | Tension de non-fonctionnement | Unf < 0.3% Un ou selon agrément |
| | Tension de commande max. | 8-15 fois Uf (en fonction de la fréquence) |
| **Horloge à temps réel** | Réserve de marche: Supercap | > 48 h sans tension d'alimentation |
| | Pile | > 3 années sans tension d'alimentation, sous 25°C, durabilité > 10 Jahre |
| | Précision | < 2s/jour |
| **Données de sortie** | Nombre des relais | 1 - 2 (bistables) |
| | Tension de comm. nominale Uc | 250V, 50Hz ou 60Hz |
| | Intensité de comm. nominale Ic | 16A |
| | Types de relais (position «enclenchée» sélectable) | contact de travail, libre de potentiel |
| | Dimensions des bornes | 1 x 2,5 mm² |
| **Approprié pour charges des lampes** | Ampoule électrique | jusqu'à 2500 W |
| | Tube au néon, compensée en parallèle | jusqu'à 1300 W / 140 µF |
| | Lampe de vapeur de mercure ou de sodium, compensée en parallèle | jusqu'à 2000 W / 140 µF |
| **Interfaces** | Paramétrage | RS232 / USB |
| | Gradation (en option) | DALI ou 1 – 10 V |
| | entrée de contrôle à grande plage (en option) | 85 – 230 V AC ou DC |
| **Données climatiques** | Température de service | -20...+60°C |
| | Température de stockage | -30...+60°C |
| **Boîtier** | Dimensions | H = 158,5 mm, L = 71,5 mm, P = 48 mm pour pylônes de diamètre intérieur 77mm |
| | Degré de protection | IP54 |

## Schéma de connexion

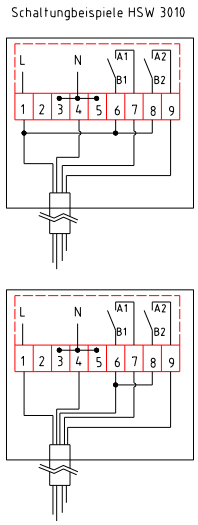


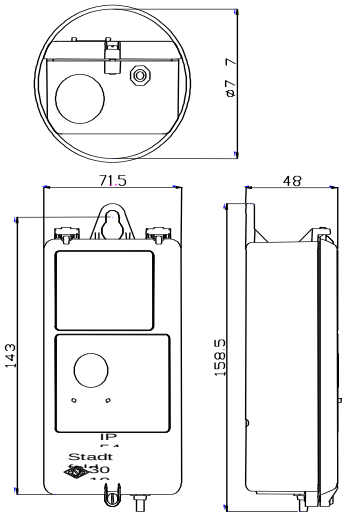


**Elster GmbH**
Steinern Straße 19-21
55252 Mainz-Kastel
Allemagne
T +49 (0) 6134 / 605-777
F +49 (0) 6134 / 605-750
e-info@elster.com
www.elstersolutions.com / www.elster.com