Intelligenter Lichtmastempfänger LCR 260

Der Spezialist für die energiesparende Steuerung von Beleuchtungen im Lichtmast

Der LCR260 kann neben dem klassischen Rundsteuerbetrieb von zwei Relais auch die Dimmschnittstelle des Vorschaltgerätes ansteuern. Ein Steuereingang und die integrierte, fernparametrierbare Schaltuhr ergänzen die Steuermöglichkeiten dieses Empfängers. Damit bietet dieser Empfänger umfangreiche Möglichkeiten der Reduzierung der Leuchtstärke in verkehrsschwachen Zeiten.

Die digitale Filterung der Tonfrequenz wird in einem Prozessor modernster Technologie nach einem von Elster entwickelten Algorithmus durchgeführt.

Funktionalität

- Verarbeitung aller gängigen Rundsteuersysteme und deren spezifischen Impulsraster
- Interne Uhr mit optionaler Pufferung über Supercap oder Batterie, variable Zeitsynchronisation mit VERSACOM Protokoll
- Wochentagsabhängige Schaltprogramme, fernparametrierbar durch VERSACOM-Protokoll
- Jahres - Kalender mit Dämmerungszeiten zur Beleuchtungssteuerung (Brennzeitkalender) Die Tabelle der Schaltzeiten kann entsprechend der geographischen Lage generiert und manuell verändert werden.
- Schnittstelle (DALI oder 1 – 10 V) zur Ansteuerung der Dimmfunktion von Vorschaltgeräten. Vierstufige Ansteuerung über ‚virtuelle Relais' mit jedem Rundsteuersystem möglich.
- Weitbereichseingang für direkte Steuerung
- Parametrierung und Status - Auslesung über USB Schnittstelle auch im spannungslosen Zustand
- Manipulationsschutz und Überwachung
  - Minütliche Nachführung der Relais auf Sollzustand
  - Schalthandlungszähler für jedes Relais
  - Telegrammspeicher
  - Ereignisspeicher (Netzausfälle, Senderausfall, Unterfrequenz)
- Lernfunktion und Senderausfallerkennung
- Verzögerung der Schalthandlung gegenüber dem Befehlsempfang
- Bedienerfreundliches Auslese und Parametriertool *LCRset6*
- Als Ausgaberelais werden ein oder zwei spezielle festverlötete 16A Relais zur sicheren Schaltung von parallel kompensierten Leuchten verwendet.
- Transparentes Gehäuse in IP 54 aus hochwertigem PC (Polycarbonat); komplett vormontiert mit Anschlussleitung in verschiedenen Längen, mit oder ohne Anschlussstecker.

elster

Technische Daten

Änderungen vorbehalten

Anschlussdaten	Versorgungsspannung Un	230V + 11%...-22%
	Frequenzbereich der Versorgungsspannung	50Hz +1%...-2%
	Leistungsaufnahme	< 1W/10VA kap.
	Stoßspannungsfestigkeit	8kV 1,2/50 gemäß DIN EN 61 000-4-5
Filterdaten	Steuerfrequenzbereich	158Hz – 1600Hz
	Selektion der Steuerfrequenz	per Parameter frei wählbar
	Funktionsspannung	Uf > 0.5% Un
	Nichtfunktionsspannung	Unf < 0.3% Un oder gemäß Vereinbarung
	Maximale Steuerspannung	8-15 fache Uf (frequenzabhängig)
Uhrzeitpufferung	Supercap	> 48 h im spannungslosen Zustand
	Batterie	> 3 Jahre im spannungslosen Zustand bei 25°C, Lebensdauer > 10 Jahre
	Genauigkeit	< 2s/Tag
Ausgangsdaten	Anzahl der Relais	1 bis 2 (bistabil)
	Schaltnennspannung Uc	250V, 50Hz oder 60Hz
	Schaltnennstrom Ic	16A
	Relaiskontaktart (Ruhelage parametrierbar)	Schließer, potentialfrei
	Klemmenanschlussgröße	für 1 x 2,5 mm²
Geeignet für Lampenlasten	Glühlampen	bis 2500 W
	Leuchtstofflampen parallelkompensiert	bis 1300 W / 140 µF
	Quecksilberdampf- oder Natriumdampf-hochdrucklampen parallelkompensiert	bis 2000 W / 140 µF
Schnittstelle	Parametrierung	RS232 / USB
	Dimmung (optional)	DALI oder 1 – 10 V
	Weitbereichseingang (optional)	85 – 230 V AC oder DC
Klimatische Belastbarkeit	Betriebstemperatur	-20...+60°C
	Lagertemperatur	-30...+60°C
Gehäuse	Abmessungen	H = 158,5 mm, B = 71,5 mm, T = 48 mm für Masten ab Innendurchmesser 77mm
	Schutzart	IP54

Anschlussplan und Abmessungen

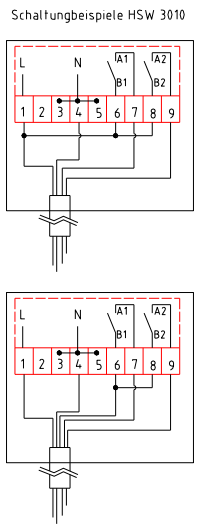

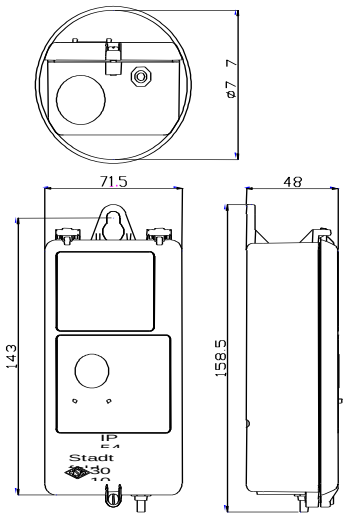

Elster GmbH
Steinern Straße 19-21
55252 Mainz-Kastel
Deutschland
T +49 (0) 6134 / 605-777
F +49 (0) 6134 / 605-750
e-info@elster.com
www.elstersolutions.com / www.elster.com